ソラリア 特殊納まり

■ソラリア テラス囲い両入隅 土間納まり

■平面図

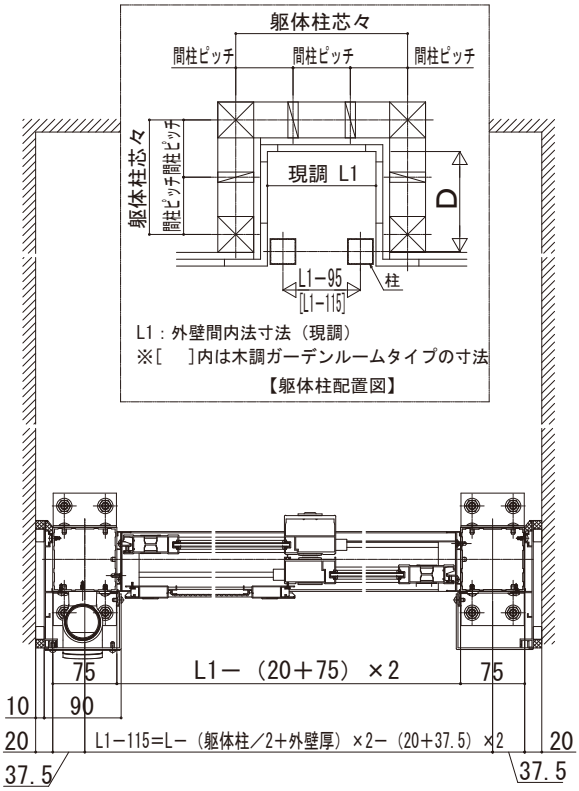

【木調ガーデンルームタイプ】

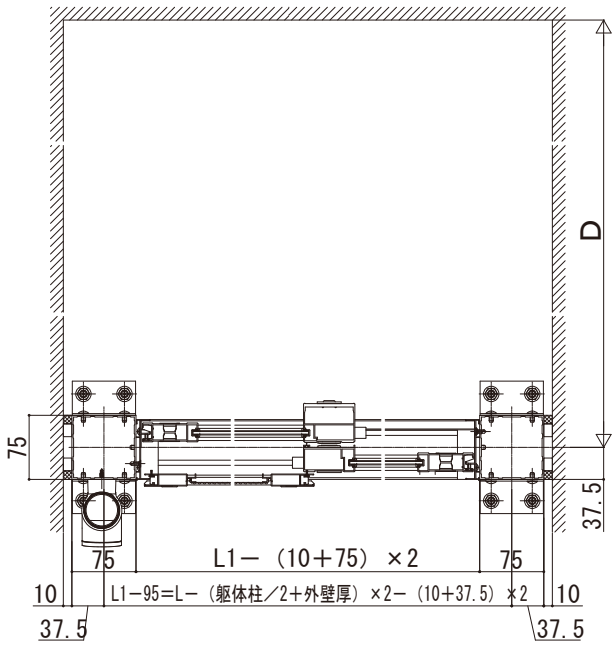

【スタンダードタイプ】

呼称奥行き	D
3尺	870
4尺	1170
5尺	1470
6尺	1770
7尺	2070
8尺	2370
9尺	2670

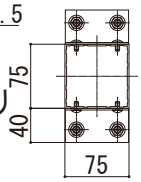

【柱脚部取付図】

地域間	呼称長さ	L
関東間	1間	1820
	1.5間	2730
	2間	3640
メーターモジュール	1間	2000
	1.5間	3000
	2間	4000

■ソラリア テラス囲い両入隅 デッキ納まり

■平面図

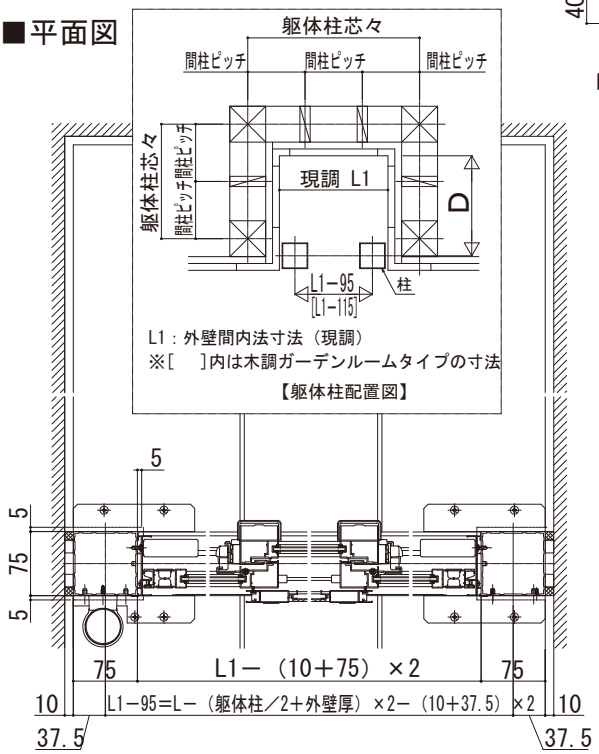

【スタンダードタイプ】

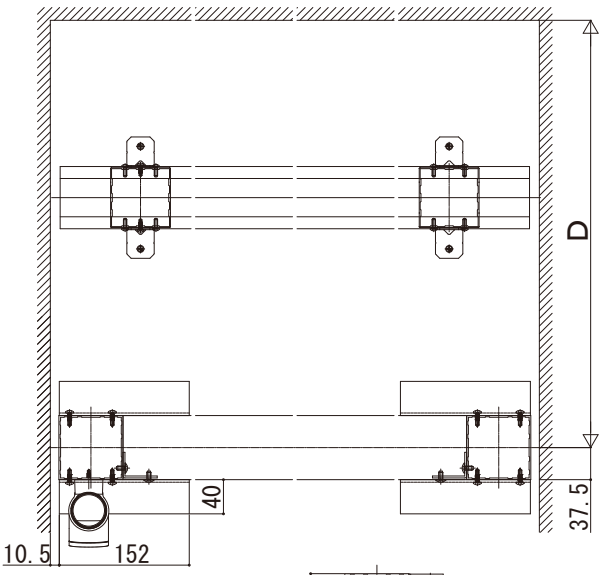

【スタンダードタイプ】

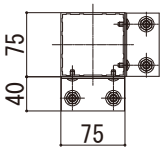

【柱脚部取付図】

呼称奥行き	D
3尺	870
4尺	1170
5尺	1470
6尺	1770
7尺	2070
8尺	2370
9尺	2670

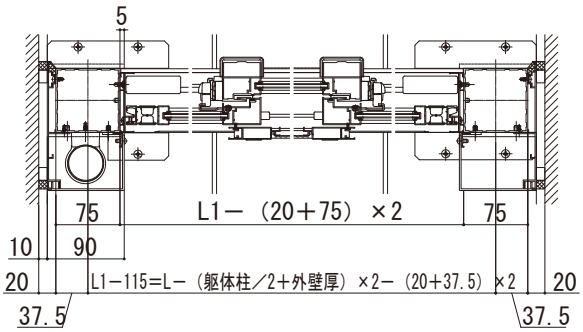

【木調ガーデンルームタイプ】

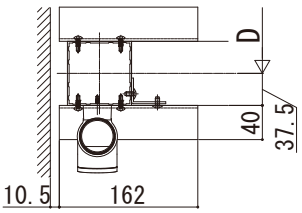

【木調ガーデンルームタイプ】

地域間	呼称長さ	L
関東間	1間	1820
	1.5間	2730
	2間	3640
メーターモジュール	1間	2000
	1.5間	3000
	2間	4000