ソラリア 特殊納まり

■ソラリア テラス囲い壁面奥行違い 床納まり（樹脂デッキ材）

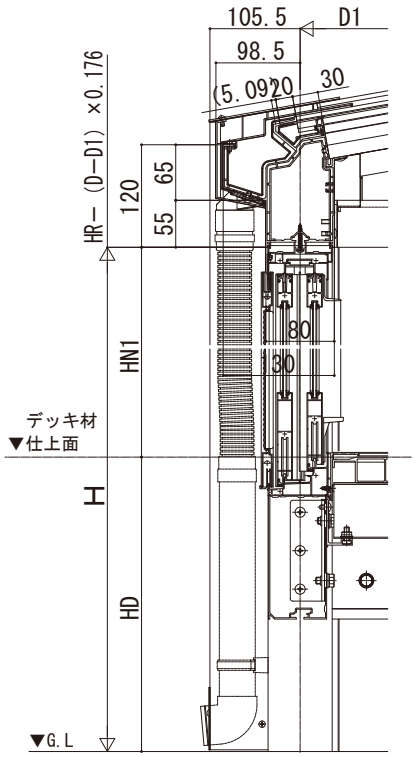

木調ガーデンルームタイプ

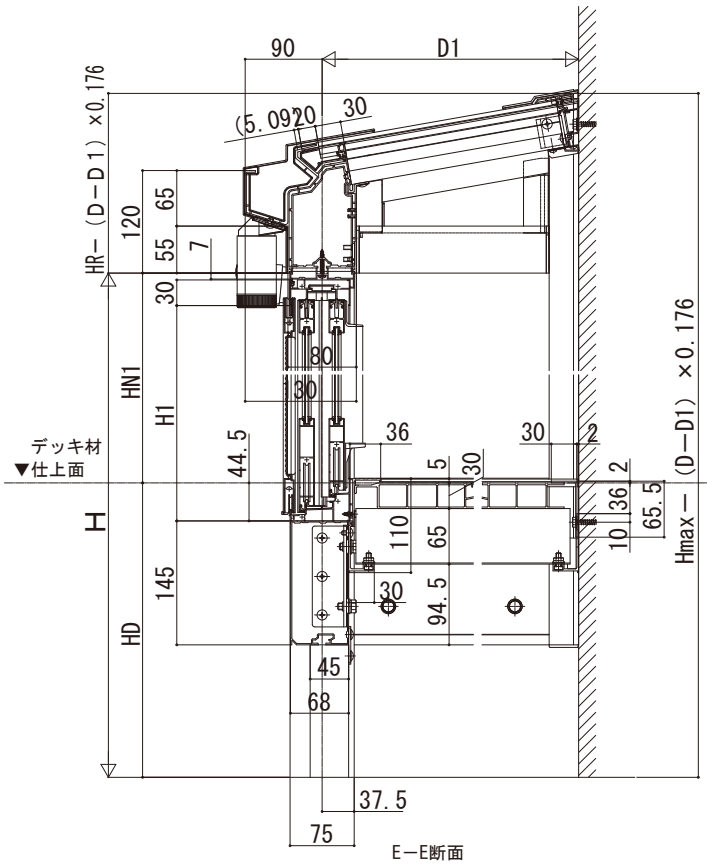

E－E断面

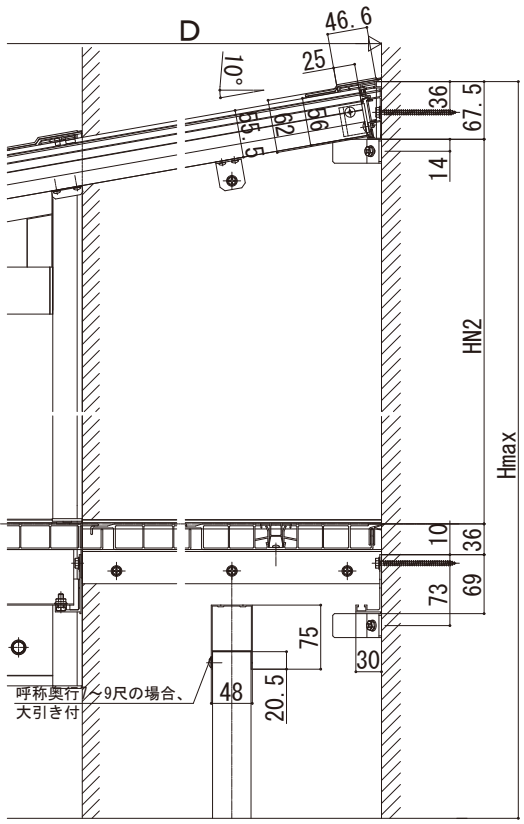

F－F断面

スタンダードタイプ

※tan10° ＝0.176