手すり 3WT

■手すり 3WT

■姿図（縮尺1/10）

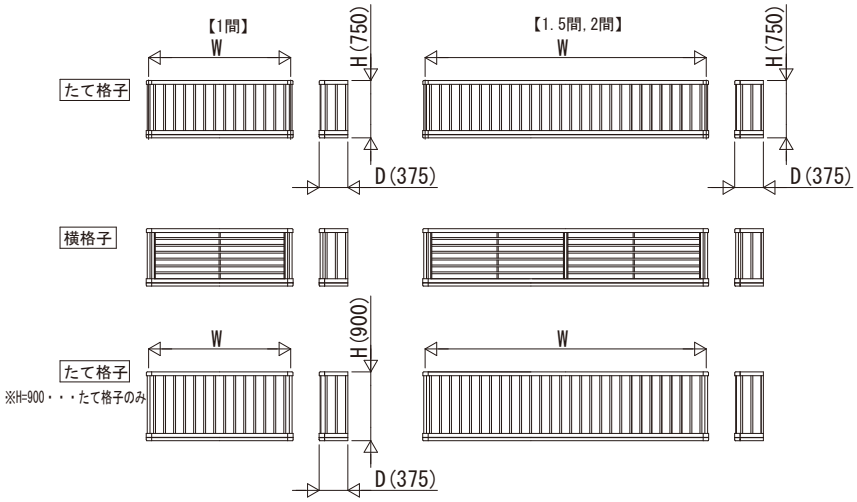

呼称幅		躯体芯々	W
1間	関東間	1820	1858
	関西間	1970	2053
	九州・四国間	1910	1950
1.5間	関東間	2730	2767
2間	関東間	3640	3676

●たて格子の場合

■側面図

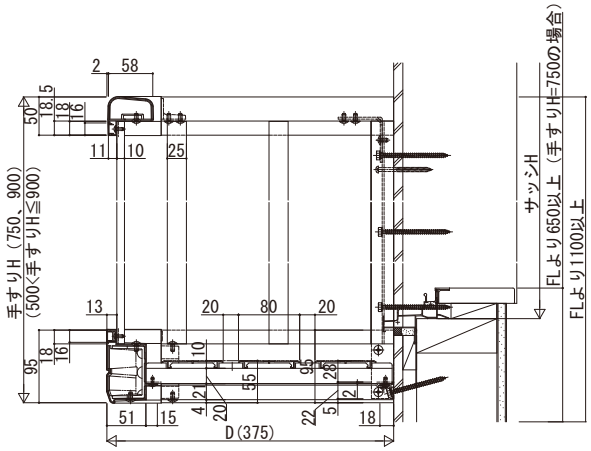

■正面図

外観姿図

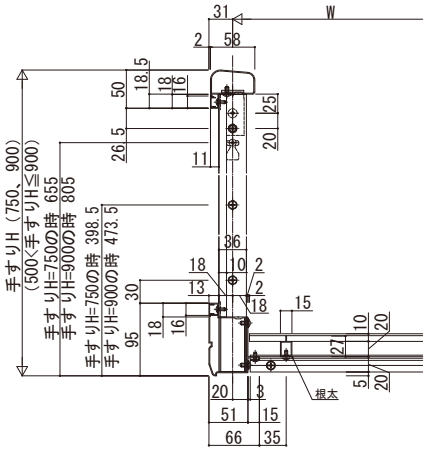

■平面図

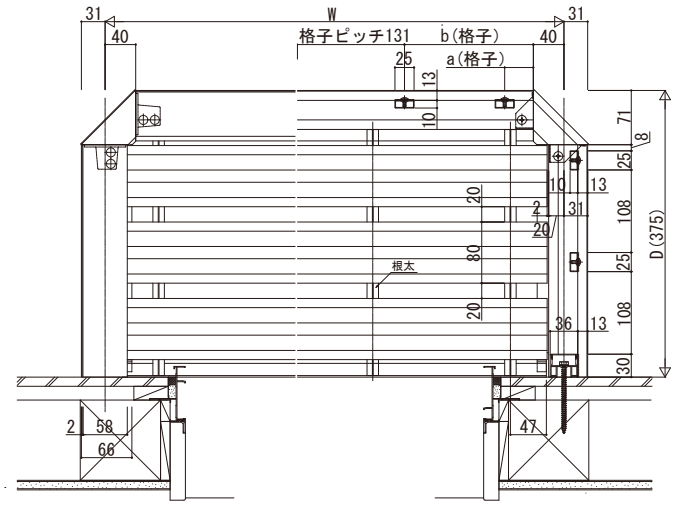

呼称幅		躯体芯々	W	格子 a	格子 b
1間	関東間	1820	1858	37.5	168.5
	関西間	1970	2053	13.5	135
	九州・四国間	1910	1950	18	149
1.5間	関東間	2730	2767	33.5	164.5
2間	関東間	3640	3676	29.5	160.5