ＩＢＤ５０＿１６１　高断熱玄関ドア　イノベスト　ＩｎｎｏＢｅｓｔＤ５０　スマートコントロールキー　両開き

5ED-2A101□-06R(L)T3(4)	5ED-2A106□-06R(L)T3(4)	5ED-2A107□-06R(L)T3(4)	5ED-2A901□-06R(L)T3(4)			形材断熱枠仕様　両開き
W=1, 690 H=2, 330	W=1, 690 H=2, 330	W=1, 690 H=2, 330	W=1, 690 H=2, 330			W=1, 690 H=2, 330
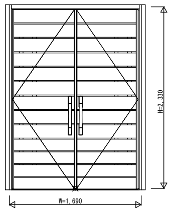 W=1, 690 H=2, 330	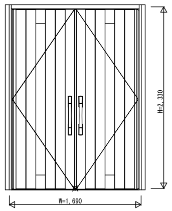 W=1, 690 H=2, 330	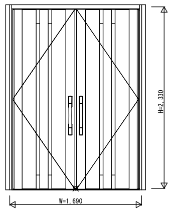 W=1, 690 H=2, 330	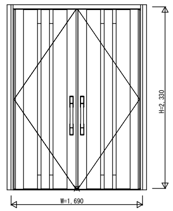 W=1, 690 H=2, 330			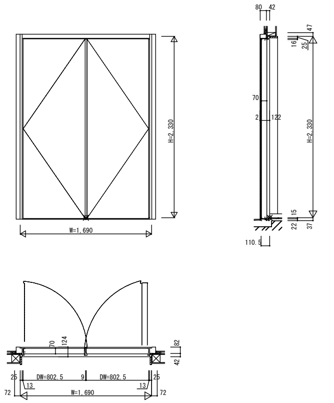 W=1, 690 H=2, 330 80 42 47 16 25 70 2 122 H=2, 330 15 22 37 110.5 70 124 82 42 25 DW=802.5 9 DW=802.5 25 13 13 72 W=1, 690 72